joined for welding

GSI SLV

Gesellschaft für
Schweißtechnik
International mbH

SONDERAKTION
10 JAHRE
GSI-Fernlehrgänge

BLENDED LEARNING
Ultraschallprüfung
UT Stufe 1

ZfP-Qualifikationslehrgang nach EN 473

Präsenzphasen: 02. - 06. Mai bzw.
19. - 23. September 2011
CD AUCH SEPARAT ERHÄLTLICH

DVS

AN IHRE GSI SLV

GSI SLV
Gesellschaft für Schweißtechnik
International mbH

Bismarckstr. 85
47057 Duisburg

Tel.: +49 203 3781-129
Fax: +49 203 3781-321

anmeldung@slv-duisburg.de
www.gsi-elearning.de

Anmeldung zum Blended Learning
Ultraschallprüfung UT Stufe 1
ZfP-Qualifikationslehrgang nach EN 473

Kosten (Sonderaktion): Lehrgang: 2.930,00 € (MwSt.-frei)
Prüfung: 625,00 € (zzgl. MwSt.)

Teilnehmer

Titel	Vorname		Name
Geburtsdatum		Geburtsort	
PLZ	Wohnort		Straße, Nr.
E-Mail		Fax	Telefon

Bitte ankreuzen.

☐ Die Kosten trägt der Teilnehmer.
☐ Die Kosten werden gemäß **beiliegender** Bestellung übernommen.

Die CD ist auch separat zum Preis von 1.250,00 € erhältlich.
Wenn Sie im Jahre 2011 noch den UT 1 Blended Learning buchen, werden die Kosten für die CD voll angerechnet.
Die Zulassung zum Lehrgang erfolgt ausschließlich für den auf der Anmeldung genannten Teilnehmer.
Weitere Informationen finden Sie im Internet unter www.gsi-elearning.de. Angegebene Preise sind bis zum 31.12.2011 gültig. Änderungen vorbehalten.

Ort / Datum

Unterschrift des Teilnehmers/Bestellers

UT 1

LERNKONZEPT CBT FÜR DIE ZFP

Endlich auch in der zerstörungsfreien Werkstoffprüfung verfügbar: Das von der GSI entwickelte multimediale Lernkonzept wird auf die ZfP erweitert.
Seit dem Jahr 2001 bietet die GSI im Bereich der Schweißtechnik anerkannte Alternativen zur herkömmlichen Ausbildung in Form von Fernlehrgängen / e-Learning an.
Diese interaktiven Lernprogramme haben sich für viele Bereiche der Ausbildung von Schweißaufsichtspersonen über Jahre bewährt.
Das Konzept wird nun erstmalig und exklusiv durch die GSI für den ZfP-Lehrgang Ultraschallprüfung Stufe 1 (UT 1) nach EN 473 angeboten.

ENTDECKEN SIE EINE NEUE DIMENSION DES LERNENS

In dem UT 1 Fernlehrgang werden die multimedialen Möglichkeiten eines PC ausgenutzt. Neben Text und Grafik kommen Videos und dreidimensionale Animationen zum Einsatz.
Anstelle seitenlanger Beschreibungen teils komplexer Sachverhalte bieten interaktive Animationen Schritt für Schritt realistische und detaillierte Darstellung technischer Vorgänge.

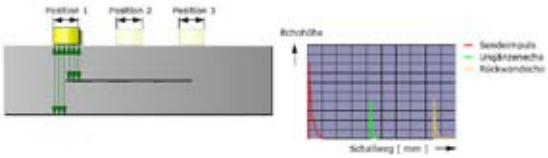

BLENDED LEARNING

FLEXIBLES LERNEN

Mit dem Einsatz verschiedener Medien werden Lerninhalte praxisnah vermittelt und die Lernmotivation bleibt hoch. Selbstverständlich sind Notizbuchfunktion, Volltextsuche, Lesezeichen, Historie und Hilfefunktion im Programm integriert.
Am Ende jedes Kapitels gibt eine Wissensüberprüfung mit anschließender Auswertung dem Teilnehmer Aufschluss über seinen Lernfortschritt.

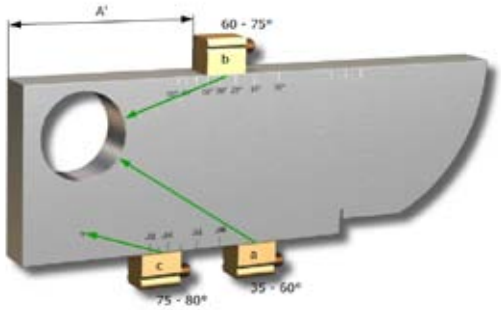

BESTIMMEN SIE SELBST, WIE UND WANN SIE LERNEN

Das Programm ist auch ohne spezielle PC-Kenntnisse und ohne lange Einarbeitungszeit leicht zu bedienen. Von einem Startbildschirm aus gelangt der Anwender zu einer Übersicht der Lektionen. Hier hat er die Möglichkeit, die Lektionen entweder in chronologischer Reihenfolge zu bearbeiten oder aber die Reihenfolge frei zu wählen. Zudem kann er die Intensität und Dauer der Lernphasen dem eigenen Kenntnisstand und den individuellen Erfordernissen flexibel anpassen.

SPAREN SIE ZEIT UND GELD

Der UT 1 Fernlehrgang wird im Rahmen eines Blended-Learning-Konzepts angeboten, bestehend aus einem Fernlehrgangsteil und einer Anwesenheitsphase.

Durch das Selbststudium mit dem Programm werden 50 % der theoretischen Grundlagenausbilung abgedeckt.
Bei der anschließenden Präsenzphase wird der Schwerpunkt zum größten Teil auf praktische Übungen gelegt.

Dieser Blended-Learning-Lehrgang berechtigt zur Teilnahme an der Qualifikationsprüfung mit der Möglichkeit einer anschließenden Zertifizierung nach EN 473.

Bei der Entwicklung des e-Learning-Programms wurde die Verwendung moderner Digitalgeräte zugrunde gelegt, die den Teilnehmern in der Präsenzphase zur Verfügung gestellt werden. Der Lehrgang ist jedoch unabhängig vom Gerätetyp und Hersteller.

Weitere Informationen sowie Lehrgangstermine erhalten Sie bei der SLV in Ihrer Nähe, unter der in diesem Flyer angegebenen Kontaktadresse oder unter www.gsi-elearning.de.

BLENDED LEARNING